新車保証 / 定期メンテナンスパッケージ（無償）/ 保証付きメンテナンスプラン（有償）

- 新車保証は12ヶ月または稼働時間2,000hrまで、主要機器延長保証は36ヶ月または稼働時間5,000hrまでとなります。
- 定期メンテナンスパッケージではオイル・フィルタ類を稼働時間500hr毎に2,000hrまで計4回無償交換します。

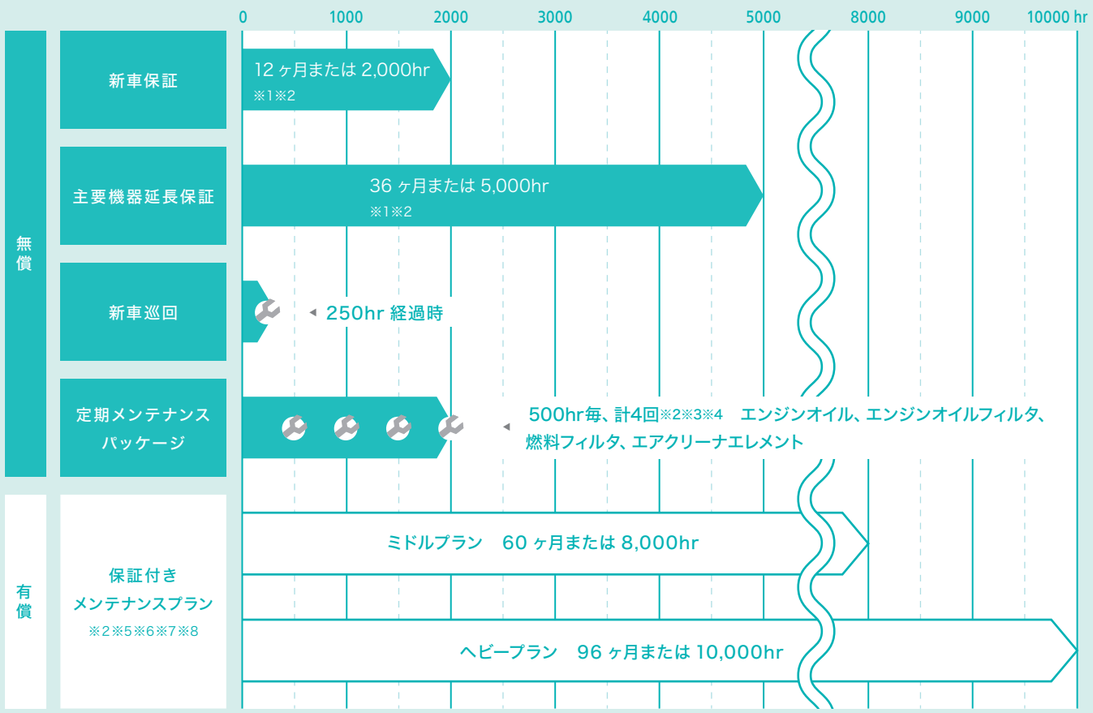

※1. 取扱説明書に準じ、純正部品を使用したメンテナンスを実施することが保証条件となります。
※2. 転売が行われた場合は本プログラムは終了となります。
※3. エンジンオイル、フィルタ交換は納車後５年で終了となります。
※4. レンタル機については対象外となる事があります。
※5. 加入には特定自主検査をコベルコ建機にて受けていただくことが前提となります。
※6. 定期メンテナンスパッケージのご契約が必要となります。
※7. 各部位のメンテナンス実施期間と保証の詳細については営業所にご確認ください。
※8. 保証箇所は別途規程の範囲となります。

コベルコ建機株式会社

コベルコ教習所

コベルコ建機
公式 YouTube

コベルコ建機
公式 X

コベルコ建機
公式 Instagram

■お問い合わせは……

●運転席から離れる場合はアタッチメントを接地させるなどの適切な措置を施してください（掲載写真はカタログ用にポーズをつけて撮影したものです）。
●製品写真にはオプション装備品が含まれています。実機とは異なる事があります。

●本カタログで使用される標章「KOBELCO」は、株式会社神戸製鋼所の登録商標です。「DPF®」はコベルコ建機株式会社の登録商標です。また、当社商品名、サービス名およびロゴマークは、コベルコ建機株式会社の商標または登録商標です。その他の会社名やロゴマーク、商品名、サービス名は、各社の商標、登録商標もしくは商号です。

●機体質量3トン以上の建設機械の運転には「車両系建設機械（整地・運搬・積込み用および掘削用）運転技能講習」の修了証が必要です。
詳しくは最寄りの営業所かコベルコ教習所へお問い合わせください。

この仕様は予告なく変更する場合があります。 SK200_SK210LC_SK210D_SK210DLC-14_JPN_1N_2607
本機のご使用にあたっては取扱い説明書を必ずお読み下さい。

KOBELCO

SK200 SK210D

能力を、解放せよ。

その性能が、現場で働く人の能力を最大化する。

「ユーザー現場主義」。
その想いを大切にしてきたコベルコだからこそ、
現場で働く人にフォーカスし、あらゆる面からショベルのあり方を見直しました。
これからの時代に求められる性能を結実させ、機能のアップデートを重ねながら、
誰もが現場で活躍できるように支える力となっていきます。

5 FEATURES

人の能力を最大限に引き出す5つの特長

現場で本当に役立つショベルをめざし、生産性、効率性、安全性を
向上させました。さらに、誰にとっても働きやすいように
アシスト機能を搭載すると同時に、快適性やメンテナンス性も追求。
そのすべてで、働く人とともに未来の現場をつくっていきます。

特定特殊自動車 軽油 排出ガス2014年基準 適合車
申請中

超低騒音型
申請中

2020年燃費基準達成建設機械 ★★★
国土交通省 燃費基準達成建設機械認定制度
申請中

NETIS登録
NETIS情報掲載ページ

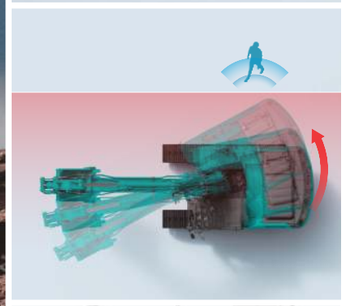

1 進化する性能

油圧システムのセッティングを最適化することにより、
燃費性能を向上させました。
さらに、ソフトウェアをアップデートすることで
導入後も進化し続けるショベルです。

2 先進アシスト機能

掘削アシスト機能をはじめとする数々の先進機能により、
オペレータがそれぞれ持っている操作技術や感覚を
高め、現場の生産性を向上させることができます。

3 安全補助機能

周囲に人がいることを検知すると警告・停止する
周囲検知衝突軽減システム、さらには設定した境界に
近づくと自動で停止する領域制限機能など、
高度な安全補助機能を搭載しています。

4 快適な室内

オペレータの負荷を軽減する自社開発のオリジナルシート
や、直感的に操作できる大型タッチパネルなど、
細部を追求し、長時間でも快適に作業できる室内空間を
実現しました。

5 機械マネジメントの向上

遠隔診断によりトラブルの早期対応や
事前対処を可能にし、稼働停止のリスクを軽減。
アクセスしやすいレイアウトとすることで、
メンテナンス性も向上させています。

PERFORMANCE EVOLUTION

進化する性能

高められた基本性能が、作業効率と生産性を向上。
さらに機能拡張により、導入後も進化を続けていきます。

さらに進化した掘削性能。

生産性 [m³/L] **10%UP**※

スムーズな掘削作業を実現する屈強なパワー。

最大アーム掘削力

[通常時/109kN] **7%UP**※

[パワーアップ時/120kN] **7%UP**※

旋回時にトップスピードまで力強く、スムーズに加速。

旋回トルク **12%UP**※

力強いパワーと高い信頼性を誇る高性能エンジン。

エンジン

型式: YANMAR YDR-4TN107

定格出力: 122 kW / 2,000 min^{-1}

将来、さらなる性能の向上が可能に。

機能拡張できるプラットフォーム

ソフトウェアをアップデートすることで、
バージョンアップや新しい機能の追加が可能。
導入後も進化し続けます。

機能拡張ロードマップ（イメージ）

※ SK200-10 比。生産性は燃料1Lあたりの土量（数値は作業条件により変わります）

ADVANCED ASSIST

先進アシスト機能

日々の作業を、より正確に、より効率良く進められるように、
先進のアシスト機能がオペレータをサポートします。

BLUE GREEN | ASSIST

オペレータをとことんバックアップする、コベルコならではのアシスト機能。

BLUE GREENは現場や環境にどこまでも寄り添う、コベルコ建機独自の技術ブランドです。

経験に左右されず、土量を最大化。

機能イメージ
映像はコチラ。

掘削アシスト機能

アーム引きに同調して、ブーム上げとバケットの角度を自動で最適化し、
掘削中のこぼれや車体の浮きを抑止。最も土量が出せる動きを実現します。

▶ **掘削アシスト機能ON**

長時間の掘削作業が楽になり、
経験の浅いオペレータ※の場合には
土量の向上に貢献します。

土量 15%UP※

▶ **掘削アシスト機能OFF**

経験の浅いオペレータの場合、バケットやアームが途中で
止まってしまうことも。

※ 運転歴 5 回程度のオペレータで検証実施。（比較は同一現場・同一オペレータが掘削アシスト ON、OFF で実施。数値は現場条件・機械仕様により変動します）

旋回減速のための微妙なレバー操作を自動で調整。

機能イメージ
映像はコチラ。

旋回アシスト機能

設定ポイントに近づくと自動的に減速し、停止をアシスト。旋回操作に気を使わずに済むため
作業が簡単になり、積込み作業を安定させて、作業効率をアップします。

▶ **旋回アシスト機能ON**

なめらかな自動減速で土こぼれを抑制。旋回の過不足を減らし、
作業効率を向上させます。

▶ **旋回アシストモニタ画面**

左右の目標ポイントをタッチパネルで簡単に
設定可能。片側のみの設定も可能です。

BLUE GREEN | ASSIST

オペレータをとことんバックアップする、コベルコならではのアシスト機能。

一連の積込み作業の中で積載重量を計測。

ペイロード

過積載を抑制し、かつ過少積載による積載車両の無駄を削減します。
標準モニタで簡単に設定可能。WEB帳票機能により出来高の計測/管理をサポートします。

▲ 作業中に計測が完了するため、積込みの一連の流れを妨げません。

▲ 目標重量に近づくと黄、超過は赤。
ブザー＋画面表示で通知します。

■ 計量法に準拠した製品ではありません。取引・証明には使用できません。正確な計量はトラックスケールをご使用ください。

走行しながら、効率良く他の操作が可能。

シングルペダル走行機能

右ペダルを踏めば直進可能。
レバーを持ち換えるために姿勢を変える必要がありません。

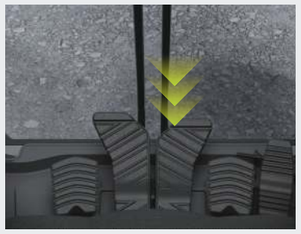

▲ 右ペダルのみで左右のクローラが直進します。

▲
機能イメージ
映像はコチラ

長距離の移動も、片手で楽に。

ジョイスティック走行機能

左側の操作レバーだけで、前後走行、左右方向転換が可能。
前傾姿勢にならずに、楽に走行できます。

▲ 操作レバーのみで前後走行/方向転換

▲
機能イメージ
映像はコチラ

掘削・整形をアシストし、出来形を揃え、省力化と現場効率の向上を実現。

2DMC（マシンコントロール）／2DMG（マシンガイダンス）

掘り過ぎを抑え、出来形修正や確認作業の負担を減らします。
標準モニタで簡単に設定が可能です。

▲詳細は
コチラ

▶ 高さ・深さ・勾配・距離を、数値で正確に施工

標準モニタで、高さ・深さ・勾配※1・距離を常に確認可能。
経験や感覚に頼らず、確かな数値で設計に沿った
高い精度の施工を実現します。

※1. 角度（°）、勾配比（1：n）、百分率（%） の3通りで表示可能です。

▶ 検測も運転席で

標準モニタで出来形を確認できるので、
オペレータひとりで検測までできます。

▶ 少人数で安定した施工体制へ

高さ、深さの出来形確認を機械が支援することで、補助作業や確認作業のための人員を抑制できます。

▶ 2DMCにより掘り過ぎも防止

2DMCの機能により、目標施工面を超過しない制御が可能。
掘り過ぎによる手直しや戻り作業を抑え、作業効率をさらに向上させます。

2DMC の導入効果
（従来の施工との比較）

のべ人工：約50%削減※2
日数：約20%～30%削減※2

※2.丁張りをかける準備工、検測作業の削減効果。　コベルコ試算結果です。

現場に合わせて 3D へのアップグレードも可能

2Dは、3Dで必要な機器・システムの多くをあらかじめ搭載しているため、
最小限の追加装備で3D へアップグレードが可能です。

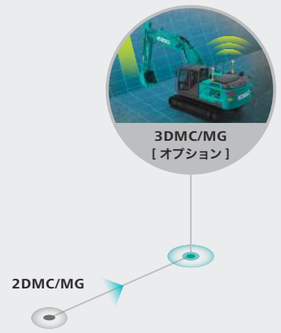

SAFETY FEATURES

安全補助機能

現場で働く人のこと大切に考えるコベルコだから、
何よりも安全性を追求し、事故ゼロをめざします。

BLUE GREEN | SAFETY

現場の安全性と生産性にとことん向き合う、コベルコならではのセーフティ機能。

360度の鳥瞰映像で、ショベルの周囲を確認可能。

鳥瞰（ちょうかん）表示システム

4つの広角カメラにより周囲360度の映像をモニタで確認でき、ドライブレコーダ［オプション］で録画保存も可能。安全確認に貢献するだけでなく、安全意識の向上にも役立ちます。

あらかじめ設定した境界に近づくと自動で停止。

領域制限機能

ショベルを中心とした作業範囲を上下前後左右の6面まで設定可能。電線、天井、壁、地下埋設物などとの接触を防ぎ、狭い場所でも安心して作業ができます。

機能イメージ
映像はコチラ

電線や橋など上部への接触防止

旋回操作時の接触防止

地下の水道管などへの接触防止

アタッチメント操作時の接触防止

人の姿を検知すると、警告/自動で停止。

機能イメージ
映像はコチラ。

周囲検知警報システム

旋回、後進、または走行時に機械後方から右側の検知エリア内で人の姿を検知した場合、オペレータにモニタ表示とアラームでお知らせします。

外部警報装置［オプション］	音声アラームとランプでオペレータだけでなく機械の周囲にもお知らせします。

周囲検知衝突軽減システム
［オプション］

外部警報装置を標準装備し、さらに自動で停止。事故発生を抑制します。

周囲検知衝突軽減システムの作動イメージ

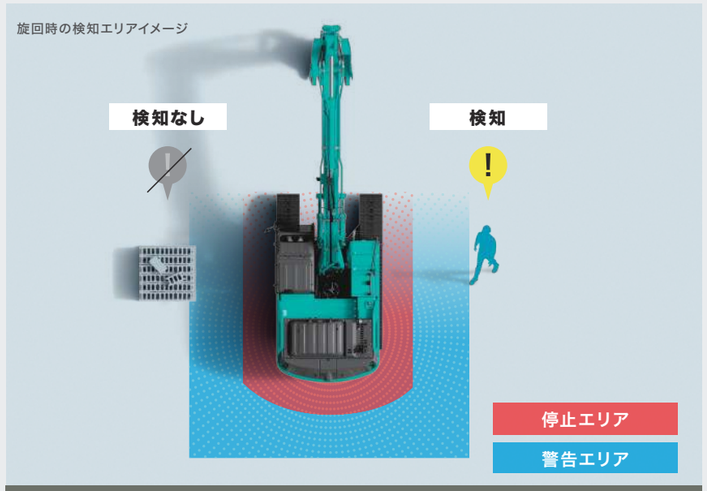

広範囲な検知エリア

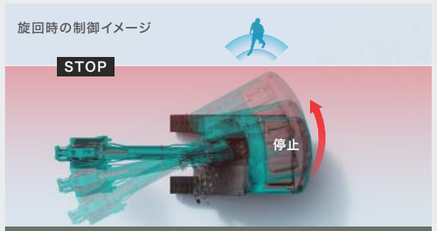

旋回時、停止エリア内で人を検知すると旋回停止

走行時、人との距離に応じて警告/減速/停止

COMFORTABLE INTERIOR

快適な室内

オペレータの快適さ、
使いやすさを徹底して追求し、
理想の作業空間をめざしました。

多彩な快適装備を搭載し、シートまわりの調整可能幅を向上。

オペレータの居住性アップ

冷風が直接身体に心地よく届くエアコンなど、数々の快適装備。

❶ エアコン吹出し口×10　❷ スマートフォンホルダ/小物入れ　❸ ラジオ（モニタ内）
❹ ドリンクホルダ　❺ USB Type-C™電源×2　❻ ラゲッジスペース　❼ ファイルホルダ

USB Type-C™ は、USB Implementers Forum の商標です。

オペレータの体格に合わせて位置や角度を調整可能。

自社開発のメカサスペンションは必要十分な調整機能で、安定した作業姿勢をサポート。

・上下サスペンション　・腰部サポート調整（ランバーサポート）

エアサスペンション［オプション］はワンランク上の快適装備をフル搭載。

・上下サスペンション（硬さ調整）　・前後サスペンション　・シートヒータ/ベンチレーション
・座面前後スライド/角度調整　・操作レバー/コンソール高さ調整

大画面で見やすく、タッチ式で直感的な操作が可能。

タッチパネルディスプレイ

10インチモニタを採用し、
シンプルな操作でストレスなく直感的に確認や設定ができます。
ジョグダイヤルでの操作も可能です。

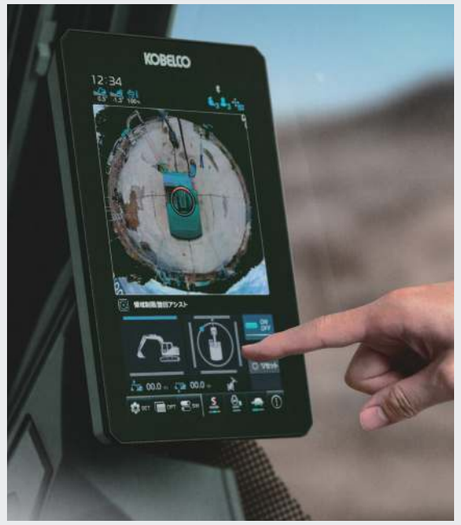

乗る前から、快適な空間。

リモートキー

離れた場所からエンジン始動とドア解錠、
さらにエアコンON／OFFも操作可能。
乗車前から快適な環境を整えます。

長時間の作業でも疲れにくい。

コンフォートシート

身体の各部を面で支え、体圧を分散するシート構造を採用しました。
サスペンションが上下方向の振動をしっかりと吸収し、
長時間作業でも安定した姿勢を保てます。
擦れやすい部分には耐久性に優れた合皮を使用し、背中や臀部が当たる部分は
通気性を高め、ムレを抑制。快適性と耐久性を高次元で両立しました。

非体圧分散型シート※　▶　体圧分散型シート※

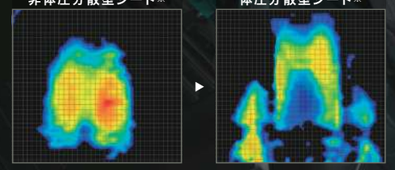

※ 画像の部位は背もたれです。

オペレータの感覚に合わせた調整が可能。

電気パイロット制御

操作レバーからコントローラに電気信号を送る電気パイロット制御を
採用。徹底的なチューニングにより、従来の油圧パイロット方式と
違和感のない操作性を実現しました。操作性のカスタマイズ機能や
将来の自動運転への拡張性も持たせています。

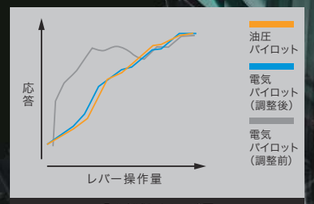

操作制御イメージ図

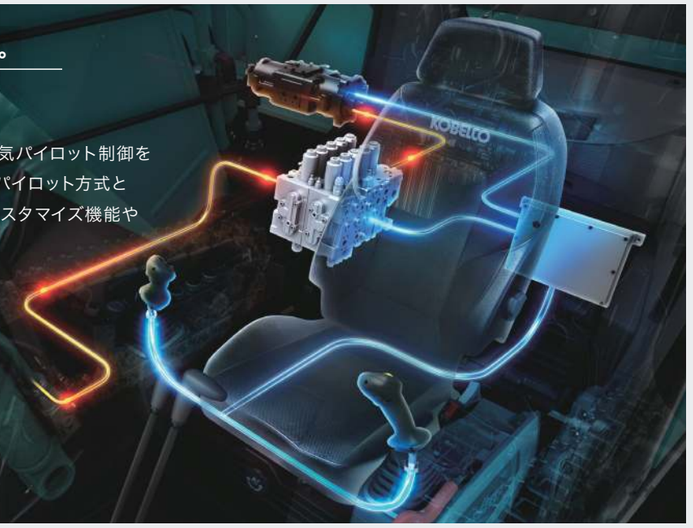

MACHINERY MANAGEMENT

機械マネジメントの向上

工期の遅れや損失を防ぐために、
遠隔診断や定期交換部品の寿命延長などを実現しています。

メンテナンスの手間やコストを低減。

作動油およびフィルタのロングライフ化

作動油フィルタ 交換インターバル延長	作動油 交換インターバル延長	DPF 交換インターバル延長
1000時間 ▼ 2000時間※	5000時間 ▼ 6000時間※	4500時間 ▼ 9000時間※

日々のメンテナンスをもっとスムーズに。

補給・点検・清掃がしやすいレイアウト

① 尿素水の給水性向上

尿素水タンクを低い位置に設定してアクセスしやすくし、さらに給水口を前方へ移設したことで補給作業をよりスムーズに行えます。

② 燃料給油口へのアクセス性向上

燃料タンクを機械右側に配置し、給油時のアクセス性を向上させました。さらに容量もアップしています。

③ メンテナンススペース

1段下がったメンテナンススペースにより、エンジンなどのメンテナンスを楽な姿勢で行えます。

④ 開閉可能なエアコンコンデンサ

エアコンコンデンサを開閉できるように設計し、裏側からゴミや埃を簡単に取り除けるようにしました。

※ SK200-10 比（数値は作業条件により変わります）

BLUE GREEN | MANAGEMENT

マシンをとことん見守る、コベルコならではの管理機能。

ITを活用し、機械を通してお客さまとコベルコ建機がつながるIoTソリューション。
お客さまの施工現場で必要とされる真の価値あるサービスや情報を提供します。
稼働管理システムを活用した予防保全システム等、コベルコ建機独自の視点で、
お客さまに満足いただける革新的なサービスを展開していきます。

機械の稼働状況をモニタリング可能。

稼働管理システム

GPSからの位置情報や、機械から発信される稼働情報、
燃費情報、警報などを収集、統合して管理。
トラブルが発生した場合、スマートフォンとメールで
早期にお知らせします。

スマホアプリはコチラ ▼
Android™
iOS

エンジンや油圧ポンプなどの重大故障を抑制。

予防保全システム

通信で取得する機械からのデータを使って日々の状態を観察し、
異常を早期発見。
稼働データを自動解析し、重大な故障を抑制します。

▲詳細はコチラ

解体現場で働く人を支えるために。

過酷な解体現場を耐え抜く耐久性と、飛散物からオペレータを守る安全性。コベルコの解体仕様機は、
耐久性・安全性・作業性を高める数々の専用装備を搭載。解体現場で働く人が、より安心して能力を発揮できるよう支えます。

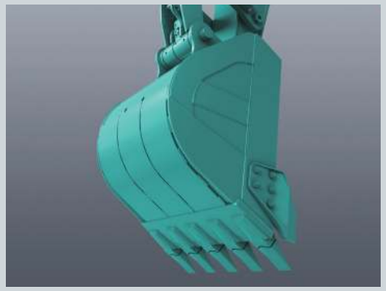

HD バケット

スラシ板やサイドカッターの強化に加え、側板を補強することで、高負荷部の強度と耐久性を高めています。

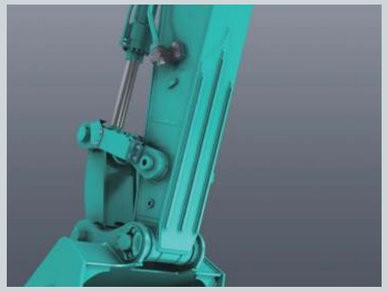

HD アーム

先端部は厚さをしっかり確保し、下面にはロックガードを装備しています。

吊環付 HD ブーム

解体作業ならではの衝撃や振動、大きな負荷に耐える高強度タイプです。

縦格子（天窓・前面・下面）

キャブの天窓、前面、下面の 3 面を縦格子で保護。大きく開き清掃がしやすいワイド開閉方式です。

縦格子（前面・下面）

オペレータのアイポイントを基点にした放射状構造でクリアな視界を確保します。

ワイパ付ガラス製天窓

雨天時の上方視界を確保できます。

LED キャブ 2 ライト（オプション）

夜間の作業や搬出入で前方を明るく照らします。バケットと干渉しないよう、取付け位置にも配慮しています。

吊環

ブームシリンダトップの軸受部に丸吊り用ブラケットを装備。本体丸吊りに対応し、現場への搬入・搬出作業を効率化します。

吊環付セミ増量ウエイト

本体丸吊りが可能な吊環を装備。機械の搬入・搬出作業を効率化します。標準機に比べ 800kg 増量し、安定性を高めています。

倒立バケットシリンダ（オプション）

一般的なシリンダーに対して、逆向き装着を可能にした独自構造シリンダーで、損傷による油漏れ・破損リスクを軽減します。

アングルガード

アッパフレーム側面にガードを装備し、側方や下方からの接触によるダメージを軽減します。外側に張り出したガードがボディ本体を守ります。

強化型アッパフレームアンダカバー

エンジンやポンプなどが鉄筋類により損傷しないように、アッパフレーム下面を全面保護する 6mm 厚の鉄製カバーを装着しています。

ロワアンダカバー

厚さ 9mm の鉄製カバーでロワフレームを密閉化。足回りの配管損傷等を防止します。

解体用ロワ工具箱（オプション）

工具などを入れておける大容量収納ボックスです。

SK200/SK200LC/SK210D/SK210DLC

■ 届出情報（特定特殊自動車）

機種名	SK200	SK210LC	SK210D	SK210DLC
本体型式	SK200-14	SK210LC-14	SK210D-14	SK210DLC-14
車名及び型式	コベルコ YN22		コベルコ YN22A	
エンジンの名称及び型式	ヤンマー YDR-4TN107			

■ エンジン

型式		ヤンマー YDR-4TN107
種類		立形直列水冷４サイクル ディーゼル機関（直接噴射式）
定格出力 kW/min⁻¹{PS/rpm}	ISO 9249 ：FAN付き※	122/2,000{166/2,000}
	ISO 14396:FAN無し	127/2,000{173/2,000}

※JIS D0006-1-2000と同じです。単位は国際単位系のSI単位表示で｛　｝内は従来表示です。

■ 油圧システム

最大流量		
可変容量形アキシャルピストン式	L/min	2×220
パイロット式（パイロットポンプ）	L/min	1×30
リリーフ弁設定圧		
ブーム、アーム、バケット	MPa	34.3 (37.8※)
走行回路	MPa	34.3
旋回回路	MPa	29.0
パイロット回路	MPa	5.0

※印はパワーアップ時の値です。

■ 走行装置

機種名		SK200	SK210LC	SK210D	SK210DLC
走行モータ形式		可変容量形アキシャルピストン式　2個			
シュー枚数(片側)	枚	46	49	46	49
走行速度(2速/1速)	km/h	5.8 / 3.5	5.8 / 3.5	5.8 / 3.5	5.8 / 3.5
登坂能力	%(°)	70{35}			

■ 旋回装置

機種名	SK200	SK210LC	SK210D	SK210DLC
旋回モータ形式	定容量形アキシャルピストン式　1個			
旋回速度　min⁻¹	11.3			

■ 油脂類の容量

燃料タンク容量		L	374
油圧作動油	全量	L	245
	タンク内油量	L	143
尿素水タンク容量		L	83

■ バケット仕様と組み合わせ

項目		種類	ホウバケット								
タイプ			幅狭	幅狭	標準	標準/横ピン	底板補強	HD解体	HD解体/横ピン	HD砕石	幅広
用途			一般掘削	一般掘削	一般掘削	一般掘削	一般掘削	一般掘削	一般掘削	一般掘削	一般掘削
バケット容量	山積（新JIS）	m³	0.51	0.70	0.80	0.80	0.80	0.80	0.80	0.80	0.93
	山積（旧JIS）	m³	0.45	0.61	0.70	0.70	0.70	0.70	0.70	0.70	0.80
	平積（新JIS）	m³	0.39	0.50	0.59	0.59	0.59	0.59	0.59	0.59	0.67
バケット口幅	サイドカッタ有	mm	870	1,080	1,160	1,160	1,160	1,180	1,180	1,180	1,330
	サイドカッタ無	mm	770	980	1,060	1,060	1,060	1,180	1,180	1,180	1,230
ツースの数			3	5	5	5	5	5	5	4	5
バケット質量		kg	520	630	660	660	760	710	710	750	720
組合せ	SK200/SK210LC	アーム（2.94m）	○	○	◎	◎	○	-	-	-	△
		HDアーム（2.94m）	○	○	◎	◎	○	-	-	-	△
		HDロングアーム（3.50m）	○	◎	△	△	△	-	-	-	-
	SK210D/SK210DLC	HDアーム（2.94m）	-	○	○	○	○	◎	◎	○	-
		HDロングアーム（3.50m）	-	◎	△	△	△	△	△	△	-

標準タイプ以外はオプション設定です。◎印は標準の組み合わせ、○印は一般作業、△印は軽作業、-は設定なしを示します。

■ 装備表

カテゴリ	装備名	SK200	210LC	SK210D	210DLC
エンジン	排ガス後処理装置（DOC+DPF+SCR）	○	○	○	○
	オートデセル機能	○	○	○	○
	オートアイドリングストップ	○	○	○	○
油圧装置	基本配管	△	△	-	-
	N&B配管（ハンドコントロール）	△	△	△	△
	N&B配管（ハンドコントロール+ペダル）※1	○	○	○	○
	回転N&B配管（ハンドコントロール）	△	△	△	△
	回転N&B配管（ハンドコントロール+ペダル）※1	△	△	△	△
	クイックヒッチ配管	△	△	△	△
	チルトローテータ装着対応（専用操作レバー付き）	△	△	△	△
	クレーン機能（3色灯付）	△	△	△	△
	マルチコントロール（モニタ内蔵）	○	○	○	○
	作業モード（H, S, ECO）	○	○	○	○
	掘削パワーアップモード	○	○	○	○
	寒冷地用作動油	△	△	△	△
運転席	メカサスペンションシート	○	○	○	○
	アームレスト付きメカサスペンションシート	△	△	△	△
	アームレスト付きエアサスペンションシート+ コンソール高さ調整	△	△	△	△
	10インチタッチパネルディスプレイ	○	○	○	○
	多機能操作レバー（機能割当／切替対応）	○	○	○	○
	ドア連動LEDルームライト	○	○	○	○
	オートエアコン（吹出し口×10個）	○	○	○	○
	ハンズフリー搭載Bluetooth®ラジオ（モニタ内蔵）	○	○	○	○
	24V電源	○	○	○	○
	フロントロールスクリーン	△	△	△	△
	ラゲッジスペース	○	○	○	○
	カップホルダ	○	○	○	○
	スマートフォンホルダ	○	○	○	○
	USB Type-C™電源×2個	○	○	○	○
	コートフック	○	○	○	○
ライト	LEDライト（ブーム×1個、上部本体右前×1個、 カウンタウエイト×2個）	○	○	○	○
	LEDライト（キャブ×2個）	△	△	△	△
作業装置	ブーム（5.65m）	○	○	-	-
	吊環付HDブーム（5.65m）	-	-	○	○
	吊環付HD2ポジションブーム（5.65m）	-	-	△	△
	アーム（2.94m）	○	○	-	-
	HDアーム（2.94m）	△	△	○	○
	HDアーム（2.94m）+倒立バケットシリンダ	-	-	△	△
	ロングアーム（3.50m）	△	△	-	-
	HDロングアーム（3.50m）	-	-	△	△
	HDロングアーム+倒立シリンダ（3.50m）	-	-	△	△
ウエイト	基本ウエイト	○	○	-	-
	セミ増量ウエイト（+650kg）	△	△	-	-
	吊環付セミ増量ウエイト（+800kg）	-	-	○	○
	増量ウエイト（+2,050kg）	-	-	△	△

Bluetooth®はBluetooth SIG, Inc.の登録商標です。
※1：ペダル式、操作レバースライドボタンとペダル切替え式の2種類より可能です。
※2：クレーン仕様では3色灯が付くため選択できません。
※3：レスオプションの選択が可能です。また、レスオプションを選択した場合でも導入後に後付け可能です。

カテゴリ	装備名	SK200	210LC	SK210D	210DLC
下部走行体	600mm等高シュー	○	○	○	○
	700mm等高シュー	△	△	△	△
	790mm等高シュー	△	△	△	△
	600mmボルト付ゴムパッドシュー	△	△	△	△
	強化型増設トラックガイド（片側２個追加）	△	△	△	△
安全補助装置	基本キャブ（ROPS・小窓付き）: ISO 12117-2:2008	○	○	-	-
	解体キャブ（ROPS・天窓ガラス／天窓ワイパ付き）: ISO 12117-2:2008	-	-	○	○
	トップガード：ISO 10262:1998	△	△	-	-
	縦格子（天窓）: ISO 10262:1998	-	-	○	○
	縦格子（下面）	△	△	-	-
	縦格子（前面・下面）：ISO 10262:1998	△	△	○	○
	大型ワイパ専用縦格子（前面・下面一体型）: ISO 10262:1998	△	△	△	△
	アッパフレームアンダカバー	○	○	-	-
	強化型アッパフレームアンダカバー（t6）	△	△	○	○
	アングルガード	-	-	○	○
	ロワアンダカバー（t9）	△	△	○	○
	鳥瞰表示システム	○	○	○	○
	周囲検知警報システム	○	○	○	○
	周囲検知警報システム（外部警報装置付き）	△	△	△	△
	周囲検知衝突軽減システム（外部警報装置付き）	△	△	△	△
	ドライブレコーダ（キャブ内用カメラ付き）	△	△	△	△
	黄色回転警告灯※2	△	△	△	△
	走行アラーム	△	△	△	△
	巻き取り式カラーシートベルト	○	○	○	○
	シートベルトアラーム	○	○	○	○
	ライフハンマ	○	○	○	○
	消火器	△	△	△	△
アシスト機能※3	掘削アシスト／旋回アシスト、シングルペダル走行、 ジョイスティック走行、領域制限	○	○	○	○
	ペイロード（積込履歴情報提供サービス）	○	○	○	○
	2Dマシンコントロール／2Dマシンガイダンス	○	○	○	○
	3Dマシンコントロール／3Dマシンガイダンス	△	△	-	-
その他	ソフトウェアアップデート	○	○	○	○
	予防保全システム	○	○	○	○
	稼働管理システム	○	○	○	○
	リモートキー（キャブドア施錠/解錠、エンジン始動/ 停止、エアコンON/OFF、作業灯ON/OFF）	○	○	○	○
	防虫ネット（ラジエータ、インタークーラ用）	○	○	○	○
	防虫ネット（エアコンコンデンサ用）	△	△	○	○
	作動油フィルタ目詰まり検出装置	○	○	○	○
	ライズアップワイパ（前面払拭）	○	○	○	○
	大型ワイパ（前面+下面払拭）	△	△	△	△
	拡声器	△	△	△	△
	延長ハンドレール	△	△	△	△
	レインバイザ	△	△	△	△
	解体用ロワ工具箱	-	-	△	△
	工具	△	△	△	△
	グリスガン	△	△	△	△

SK200/SK200LC/SK210D/SK210DLC

■ 作動範囲図

単位:mm

アーム	2.94m	3.50m
a - 最大掘削半径	9,900	10,340
b - 床面最大掘削半径	9,730	10,170
c - 最大掘削深さ※	6,700	7,260
d - 最大掘削高さ※	9,720	9,750
e - 最大ダンプ高さ※	6,910	6,970
f - 最小ダンプ高さ※	2,430	1,870
g - 最大垂直掘深さ※	6,100	6,460
h - 最小旋回半径	3,540	3,480
h' - 同上時高さ※	7,690	7,730
i - 2.4m掘削深さ※	6,520	7,080
j - 床面仕上げ範囲（ストローク）	5,260	6,060
標準バケット容量（山積）	0.80m³	0.70m³

※印はシュー突起を含みません。バケット容量は新JIS表示です。

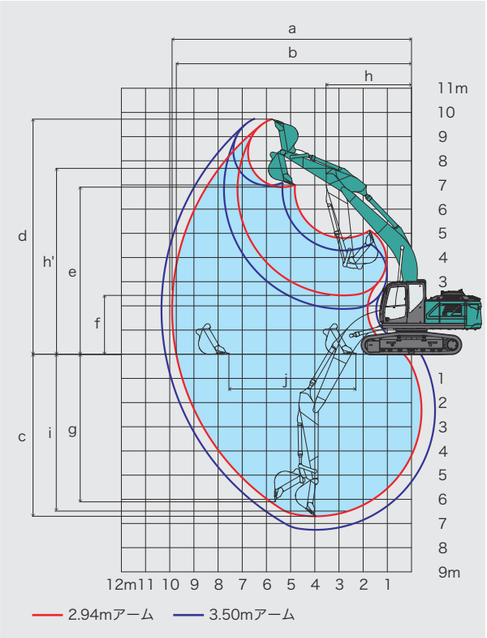

■ 最大掘削力(JIS A 8403)

単位:kN

アーム	2.94m	3.50m
バケット	143 157※	143 157※
アーム	109 120※	99 109※

※印はパワーアップ時の値です。

■ 外観図

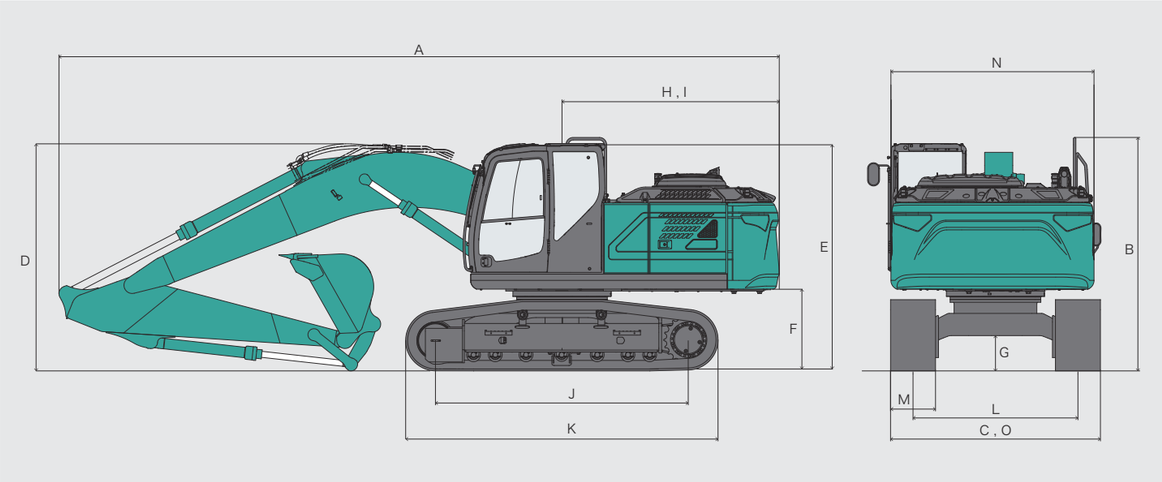

単位:mm

アーム		2.94m
A　全長		9,610
B　全高	SK200/SK210LC	3,110
	SK210D/SK210DLC	3,190
C　全幅	SK200	2,800
	SK210D	2,840
	SK210LC/SK210DLC	2,990
D　ブーム高さ		3,030
E　キャブ高さ	SK200/SK210LC	3,030
	SK210D/SK210DLC	3,190
F　旋回体後端高さ※		1,070
G　最低地上高※	SK200/SK210LC	445
	SK210D/SK210DLC	425
H　後端旋回半径		2,910

単位:mm

アーム		2.94m
I　旋回後端距離		2,900
J　タンブラー中心距離	SK200/SK210D	3,370
	SK210LC/SK210DLC	3,660
K　クローラ全長	SK200/SK210D	4,170
	SK210LC/SK210DLC	4,450
L　クローラ中心距離	SK200/SK210D	2,200
	SK210LC/SK210DLC	2,390
M　クローラシュー幅		600
N　上部旋回体幅	SK200/SK210LC	2,710
	SK210D/SK210DLC	2,840
O　下部走行体幅	SK200/SK210D	2,800
	SK210LC/SK210DLC	2,990

※印はシュー突起を含みません。

■ クレーン機能

機種名			SK200	SK210D
最大吊り上げ能力	定置吊り	txm	2.9×6.0	2.9×6.5
	走行吊り	txm	1.4×6.0	1.4×6.0
旋回速度　クレーンモード時		min⁻¹{rpm}	9.0{9.0}	9.0{9.0}
走行速度　クレーンモード時		km/h	2.8	2.8

単位は国際単位系のSI単位表示で｛　｝内は従来表示です。
標準ブーム／標準アーム装着時です。

■ 定格荷重

単位:t

機種名	SK200		SK210D	
作業半径　m	定置吊り	走行吊り	定置吊り	走行吊り
2.9	2.9	1.4	2.9	1.4
3.0	2.9	1.4	2.9	1.4
3.5	2.9	1.4	2.9	1.4
4.0	2.9	1.4	2.9	1.4
4.5	2.9	1.4	2.9	1.4
5.0	2.9	1.4	2.9	1.4
5.5	2.9	1.4	2.9	1.4
6.0	2.9	1.4	2.9	1.4
6.5	2.8	-	2.9	-
7.0	2.5	-	2.8	-
7.5	2.2	-	2.5	-
8.0	2.0	-	2.2	-
8.5	1.8	-	2.0	-
8.6	1.8	-	2.0	-
フック質量　kg	13.9			

吊り荷走行作業は1速を使用してください。クレーン作業に際しては取扱説明書に記載された注意事項を遵守してください。
標準ブーム／標準アーム装着時です。

■ 作動範囲図：SK200 / SK210D

（単位:mm）

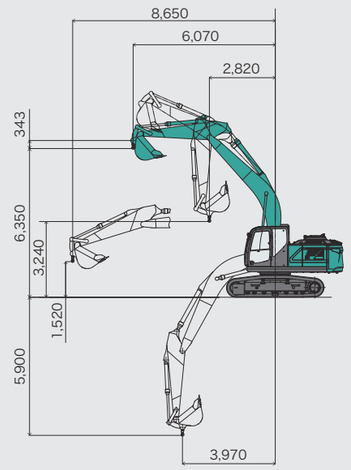

■ アタッチメント装着可能質量

単位:kg

機種名	SK200	SK210LC	SK210D	SK210DLC
基本ウエイト	2,480	2,760	-	-
セミ増量ウエイト	2,720	3,020	-	-
吊環付セミ増量ウエイト	-	-	2,730	3,050
増量ウエイト	-	-	3,250	3,570

標準ブーム／標準アーム装着時です。

■ 運転質量･接地圧

機種名		SK200			SK210LC			SK210D			SK210DLC		
シュー幅	mm	600	700	790	600	700	790	600	700	790	600	700	790
下部走行体幅	mm	2,800	2,900	2,990	2,990	3,090	3,180	2,800	2,900	2,990	2,990	3,090	3,180
接地圧	kPa {kgf/cm²}	48.0 {0.49}	41.9 {0.43}	37.5 {0.38}	45.3 {0.46}	39.6 {0.40}	35.5 {0.36}	51.0 {0.52}	44.6 {0.45}	39.8 {0.41}	48.3 {0.49}	42.2 {0.43}	37.8 {0.39}
運転質量	kg	21,300	21,700	21,900	21,700	22,100	22,400	22,700	23,100	23,300	23,100	23,500	23,800

標準ブーム／標準アーム/基本ウエイト装着時です。解体仕様は吊環付セミ増量ウエイト装着時です。単位は国際単位系のSI単位表示で｛　｝内は従来表示です。