KOBELCO

SK130UR

低燃費のコベルコ!
低炭素社会の実現へ

低燃費、さらに高耐久

iNDrで極低騒音※へ

オフセットブームと作業占有幅わずか3m以内の狭所作業性で
市街地のさまざまな工事で活躍を続けるSK130UR。
低騒音・防じん性に優れたiNDrや低燃費機能の採用など、
独自のテクノロジーで都市型建機の理想を具現化し、
高い評価を得てきました。
そしていま、環境規制に対応した
大型ユニット付新型エンジンを搭載しながら、
自ら切り拓いたフォルムの小型化と
iNDrの性能の維持という二律背反を実現。
さらに低燃費と作業効率の両立、
耐久性の向上にも取り組みました。
都市型建機の枠を超えて、地球のために働く地球型建機へ。
新たな進化を遂げたSK130URの誕生です。

iNDr Integrated Noise & Dust Reduction Cooling System

SK130UR

NETIS登録
省エネ技術搭載型バックホウ
登録番号：KT-200147-A

特定特殊自動車
軽油
排出ガス2014年基準
適合車
環境省・経済産業省・国土交通省

超低騒音型
国土交通省指定

2020年燃費基準達成建設機械 ★ ★ ★
国土交通省 燃費基準達成建設機械認定制度

※ 国土交通省の指定制度上はあくまでも超低騒音型（基準値 98dB）で、「極低騒音」はコベルコの独自表現です。

防音・防じん、さらに環境対応

オフロード法 2014 年基準に対応したエンジンユニットの大型化にあっても、コベルコは iNDr の構造を根本的に見直すことで、良好な視界の確保と美しいデザインを実現。iNDr の価値を維持しています。

iNDr は、エンジンを冷却する空気の通り道を一本のダクトにすることにより、騒音エネルギーを吸収して低騒音を実現します。新型機ではSCRユニットの装着で側方スペースが十分にとれないため、上方に２本のオフセットダクトを新設計。騒音吸収のための十分な距離を確保し、従来と同等の低騒音を維持しました。

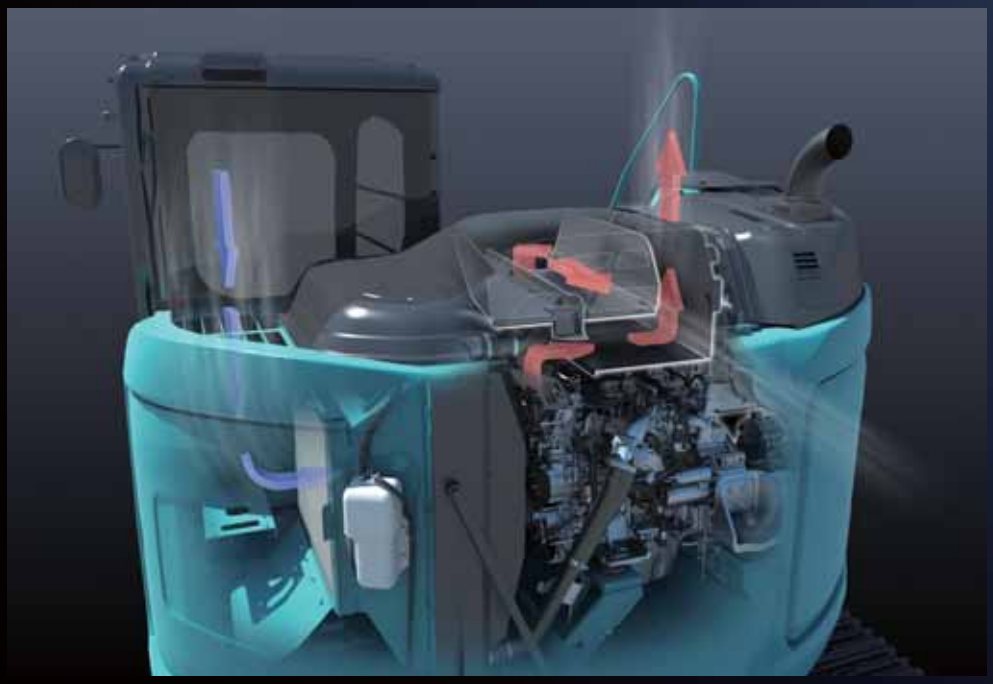

iNDr Integrated Noise & Dust Reduction Cooling System

iNDr の 3 大メリット、防音・防じん・イージーメンテナンス

運転時の音漏れを極小にする「極低騒音」の静かさ

エンジンや冷却ファンの音をダクト内で吸収し、「超低騒音」※をクリア。コベルコは、規制値を超えた静かさを独自に「極低騒音」と呼んでいます。近隣の住民にも、作業員にも、低騒音の環境をお届けできます。

※国土交通省の指定制度上はあくまでも超低騒音型（基準値 98dB）で、「極低騒音」はコベルコの独自表現です。

騒音低減

冷却機器を維持するダスト除去

高密度 60 メッシュ※フィルタで、吸気中のダストの侵入をブロック。冷却機器やエアクリーナの目詰まりを防ぎ、性能を維持します。波形のフィルタは、山部分で空気を通し、谷部分でダストを集じんするため、フィルタ自体の目詰まりも防ぎます。

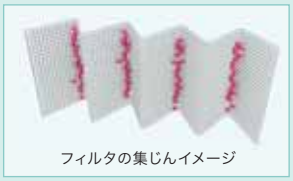

フィルタの集じんイメージ

※60 メッシュ：1 インチ幅に縦横 60 目数ある網。

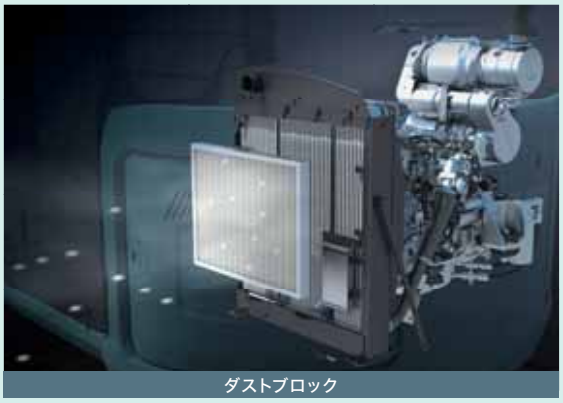

ダストブロック

冷却機器の清掃負担を軽減するイージーメンテナンス

日常点検は iNDr フィルタを目視チェックするだけ。汚れが目立っていれば、工具なしで取り外して丸洗いできます。

オフロード法 2014 年基準値をクリアした、環境エンジン

排出ガス後処理装置と尿素 SCR※1 システムを搭載

エンジンの排気系に新しく尿素SCRシステムを搭載し、NOx※2を無害な窒素と水に分解。PM※3を処理する排出ガス後処理装置との組み合わせにより、排出ガスを大幅にクリーン化します。

■ NOx低減率（従来機比）

約88%低減

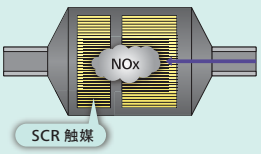

尿素水タンク給水口

※1. SCR：Selective Catalytic Reduction　※2. NOx：窒素酸化物　※3. PM：粒子状物質

建機の新たなスタンダードを目指した新開発エンジン

環境性能で定評のあるいすゞ製エンジンを採用し、コベルコが建機用に独自のチューニングを実施。パワーと環境性能の常識を変えるエンジンです。また、DPF レスにより、メンテナンスの手間も削減しています。

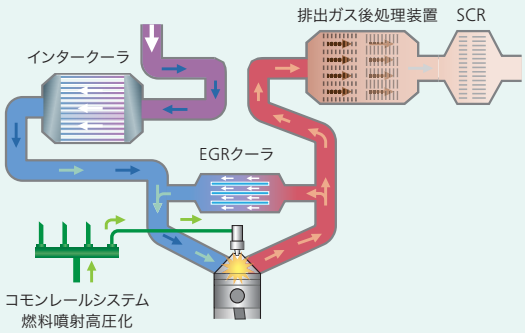

NOx を低減するEGRクーラ

燃焼に必要な量の酸素を確保した上で、冷却した排気ガスを吸入空気と混合させ再注入。酸素濃度を抑えて燃焼温度を下げています。

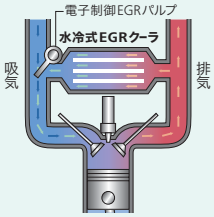

PMを低減するコモンレールシステム

噴射の高圧化によって燃料を微細化。
燃えやすい状態にした上で、噴射タイミングの精度を高めて、燃焼効率を向上。
燃費低減にも寄与します。

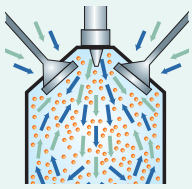

狭所で真価を発揮する、
超小旋回ボディとパフォーマンス。

市街地で活躍する優れた狭所作業性

壁際の溝掘削もスムーズなオフセットブーム

操作がしやすい軽量かつスリムなプレス構造。車幅の外側を余裕で掘削できる大きな右オフセット量を実現。クラス最大値を実現しています。

右クローラ外側掘削幅 **585mm**

シリンダ・配管・アングルセンサ内蔵タイプ独自形状オフセットブーム

シリンダや油圧配管・アングルセンサーが接触などにより損傷することを防ぐ内蔵構造です。

3m 以下に抑えた作業占有幅

作業空間に制約のある路上でも、3m 幅のスペースが確保できれば、掘削、180° 旋回、積み込みの連続作業が行えます。

最小作業占有幅

2,910mm

超小旋回フォルム

360° 旋回してもアッパ後端やキャブ左前部がクローラ幅からわずかしかはみ出しません。
狭い現場で周りを気にせず作業を進められます。

アッパ最大はみ出し量 **245mm**

全方向の狭所作業に優れた、作業占有幅3m以内の超小旋回ボディ。
オフセットブームと長いリーチを活かした広い作動範囲で作業効率も高めます。

サイクルタイムを短縮する小気味よい旋回作業

旋回速度は 11.0min^{-1} とスピーディ。
掘削→旋回→積み込みの繰り返し作業をキビキビと行えます。

シームレスで滑らかな操作性

微操作や同時操作を確実かつ容易に行えるようにした多彩なシステムを採用し、水平均しなどの複合操作がもたつき感なく行えます。

長いリーチで活躍する広い掘削範囲

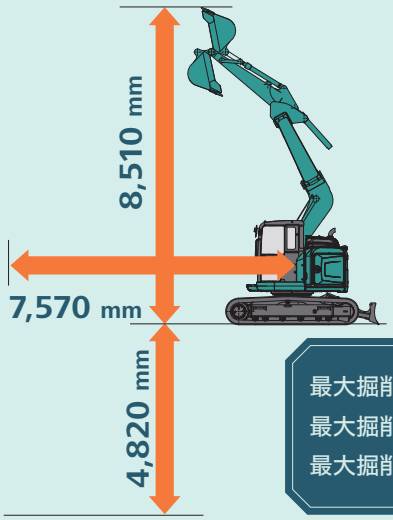

最大掘削半径	7,570 mm
最大掘削高さ	8,510 mm
最大掘削深さ	4,820 mm

狭所作業時の安全性

アタッチメント制御の事故を防ぐ緊急自動停止機能

キャブ干渉防止装置と作動範囲制御装置の異常時に、即座に作動を停止させ、マルチディスプレイに故障箇所を表示します。

壁や埋設物への接触を防ぐ作動範囲制御装置

深さ、高さ、左オフセット量を制限可能。
接触によるトラブルを未然に防ぐとともに、
側溝掘りなどの繰り返し作業の効率化や
深さ計測にも活用できます。

スムーズに自動停止するキャブ干渉防止装置

バケットとキャブの接触を防ぐ自動停止機能を装備。
減速領域が広く急停止させないメカニズムです。

※数値はバケット角度に関わらず、バケットがキャブに一番近い状態と仮定した場合を示します。

生産性を高める作業モードと低燃費技術

作業モード

最適作業を叶える3つのモードを設定しています。

H Hモード …… 生産量最大モード
最大の生産量が欲しい作業に

S Sモード …… 生産量と燃費の両立モード
生産量と燃費のバランスを重視したい作業に

E ECOモード … 燃費最小モード
作業負荷の小さい状況で徹底して燃費を優先したい作業に

これまでも、これからも。低燃費へのこだわり。

コベルコは、この9年で約21%の燃費低減を実現。低燃費でこれからも時代をリードします

■SK130UR-2 型機比　(2008 年)

E ECOモード(SK130UR-5)
…… 約 **21**% 低減

※ 数字はおおよその改善率です。

■ 最大バケット掘削力
88.7kN {9.05tf}

■ 最大アーム掘削力
61.8kN {6.30tf}

エネルギー損失を抑えた油圧回路

摩擦抵抗を抑えた配管設計やバルブ抵抗の最小化など、余分な圧損抵抗の削減に努め、燃費の向上に貢献します。

AIS(オートアイドルストップ)

乗降遮断レバーアップ状態が続くと自動でエンジンを停止。待機時などのムダな燃料消費をなくすとともに CO_2 排出量を低減。

アイドリングストップ機能付き
環境対応モデル

コベルコ建機の新たなIoTソリューション

高耐久を強化するＫスキャンとサポートシステム

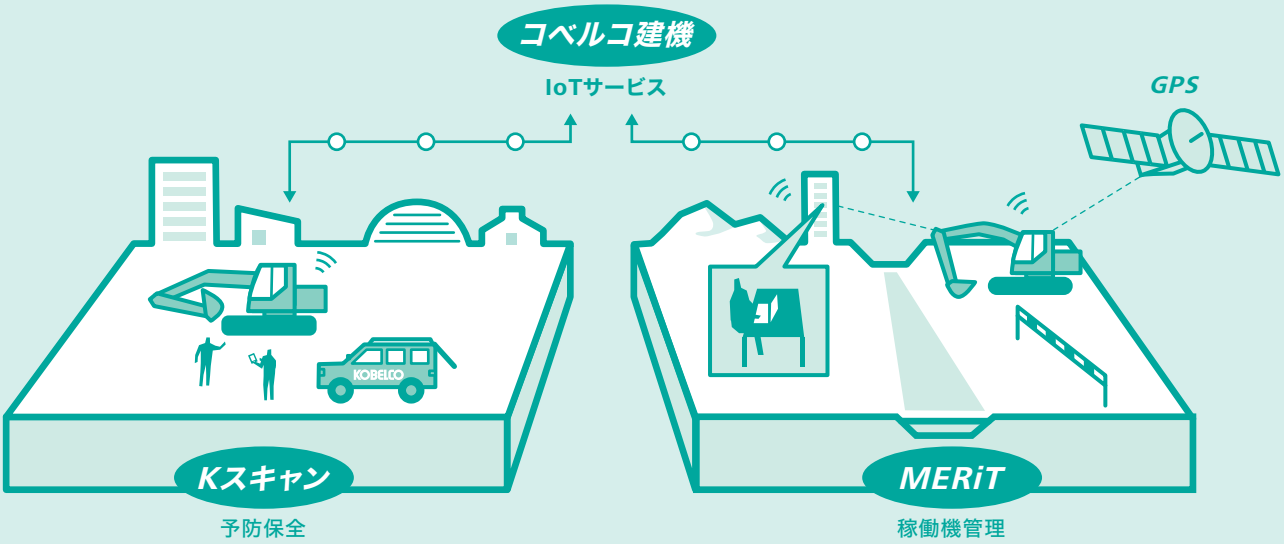

ITを活用し、機械を通してお客様とコベルコ建機がつながるIoTソリューション。お客様の施工現場で必要とされる、真に価値のあるサービスや情報を提供します。
稼働機管理システムを活用した予防保全システム等、コベルコ建機独自の視点で、お客様に満足していただける革新的なサービスを展開していきます。

ITを活用したコベルコ建機独自の予防保全システム

Kスキャン NEW

※ 機械の稼働位置、電波状況によっては利用できないサービスがあります。

Kスキャン

状態観察

水温や油温、燃料噴射量やポンプ出力などの数値をセンサーで日々検知し、そのデータをコベルコに送信。
数値が一定のレベルに達した場合、コベルコから適切な対応の提案をいたします。
エンジンや油圧ポンプの故障の発生を抑制します。

■状態観察機能事例

※ 上記グラフはイメージであり、実際のご報告とは異なります。

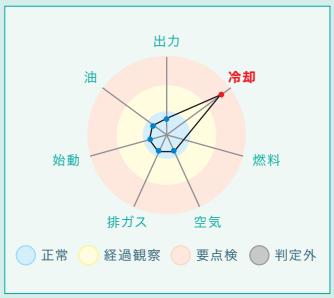

冷却異常を感知し、ご報告いたします。

健康診断

サービスマンがメンテナンス時に、ハイアイドル状態の静止した機械で自動診断モードを実施。
データはタイムリーにコベルコサーバーで処理され、診断結果をお知らせいたします。
状態観察に加えて、さらにきめ細かい分析で日常では気づきにくい予兆を検知します。

ネットワークの速さと正確さで機械をトータルサポート

MERiT

※ 機械の稼働位置、電波状況によっては利用できないサービスがあります。

複数の稼働機の情報を、インターネットによりオフィスにいながら管理できます。
戦略的な情報管理やコスト管理、トラブルの備えに。お客様のビジネスを幅広くサポートします。

3つのメリット

稼働情報	燃費情報	警報
稼働時間の正確な把握 ・レンタルなどでの時間計算の指標として活用できます。 ・複数にわたる現場の機械の稼働時間を比較することで、忙しい現場とそうでない現場がわかり、機械の投入台数の検討などが行えます。 **機械の正確な位置の確認** ・複数台数の位置を確認でき、異常も表示されるため、ひと目で情報を確認できます。	**燃費の改善** ・燃費モードごとの実績およびアイドリング時間が把握できるため、燃費改善の指標として活用できます。	**緊急情報・異常内容の共有化** ・異常があったときに警報を発信するため、現場にいなくてもトラブルを知ることができます。適切なアドバイスや処置により、機械の休止時間の削減や高額修理費の発生を抑えることができます。 ・設定された時間、場所以外で稼働を感知した場合、メールでお知らせします。

耐久性能を強化するため、充実の保証/メンテナンスプランを新設定しました。高い稼働率の維持に貢献し、再販価値も高めます。

新車保証/定期メンテナンスパッケージ(無償)

- 新車保証期間を12ヶ月または稼働時間2,000hrまで延長し、さらに主要機器の保証は36ヶ月または稼働時間5,000hrまで延長しました。
- 定期メンテナンスパッケージでは稼働時間500hr毎に4回のオイル・フィルタ類交換を保証します。

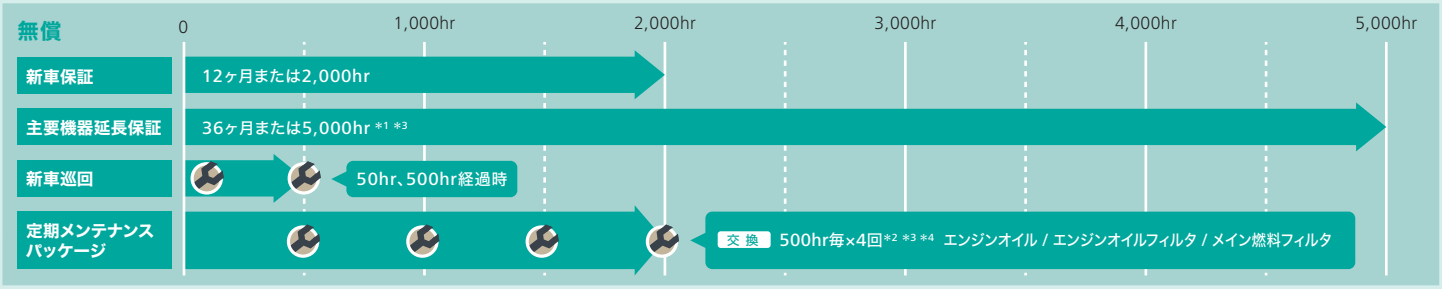

PROKEEP 延長保証終了後の追加保証プラン(有償)*3*5*6

- 通常の定期メンテナンスから、保証期間を8,000hr(ミドルプラン)と10,000hr(ヘビープラン)に延長。メンテナンス対象部位を22ヶ所に拡大することで、さらなる安定稼働を実現します。
- コベルコ建機のプロが責任をもって計画的にメンテナンスを行います。

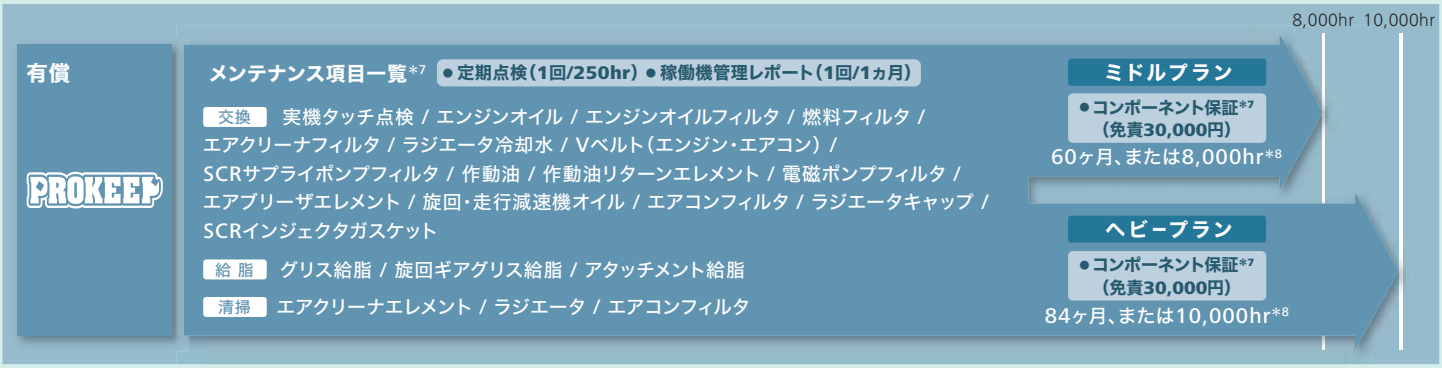

*1.取扱説明書に準じ、純正部品又はKGSPを使用したメンテナンスを実施することが保証条件となります。*2.エンジンオイル、フィルタ交換は納車後5年で終了となります。*3.転売が行われた場合は本プログラムは終了となります。*4.レンタル機については対象外となる事があります。*5.加入には特定自主検査をコベルコ建機にて受けて頂くことが前提となります。*6.ミドルプラン・ヘビープランをご契約いただく場合には定期メンテナンスパッケージのご契約が必要となります。*7.各部位のメンテナンス実施時期と保証の詳細については営業所にご確認ください。*8.保証箇所は別途既定の範囲となります。

高い信頼性、
確かな資産価値

過酷な環境や重作業に耐えうる高い信頼性。ライフサイクルという視点で、生涯にわたる価値を持続します。

信頼性を高める、フィルトレーションシステム

安定した稼働のために、作動油と燃料のフィルトレーションシステムを新設計。機械トラブルのリスクを減らし、耐久寿命を高めます。

作動油フィルタ目詰まり検出装置 NEW

作動油フィルタの入口と出口に圧力検出装置を設置し、圧力の差により目詰まりを検出。異常を検出するとカラーマルチディスプレイに警告を表示します。コンタミが作動油タンクに侵入する前に検出できるため、油圧機器の故障を防ぐことができます。

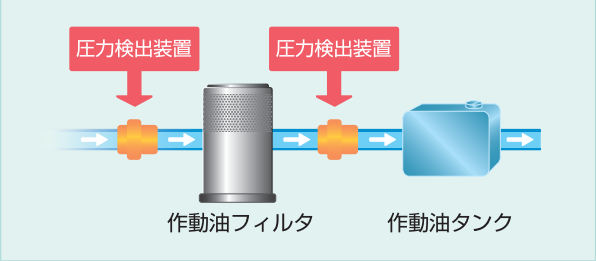

作動油フィルタ NEW

新型のプレミアムファインフィルタがコンタミを除去。カバー付きにより交換時のコンタミ落下を防止します。さらに20tクラスのフィルタを採用することで、容量も60%アップしています。(SK125SR-3比)

ロングライフ作動油：5,000時間＊

長期のメンテナンスサイクル

ロングライフのため交換回数が減り経済的です。

交換サイクル 1,000時間＊

耐久性に優れたプレミアムファインフィルタ

清浄力と耐久性に優れたガラス繊維製ろ材を内蔵した大容量タイプです。

＊ブレーカ使用時の交換サイクルは作動油1,000時間、フィルタ250時間となります。

燃料フィルタ NEW

ウォータセパレーター体型燃料プレフィルタを採用しています。

エアクリーナ(ダブルエレメント)

大容量で耐久性が高く、
粉じんの多い環境でも
エンジン性能を維持します。

清掃のしやすさ

耳付2分割フロアマット

取り外しやすい分割式。
土砂の侵入を防ぐ縁付きです。

クローラフレーム

泥を落としやすい片流れタイプ。

上質なコンディション そのための効率的 メンテナンス

アプローチのしやすさを追求し、点検整備や
清掃にかかる時間を軽減します。

メンテナンス情報表示例

的確なメンテナンスに欠かせない

マシン情報表示機能

- ■ 必要な時に必要項目だけ表示するメンテナンス情報表示
- ■ 電気系の異常を早期検出・表示する自己診断機能
- ■ マシン状態チェックが容易に行えるサービス診断機能
- ■ 再現性のないトラブルも確認できる故障来歴記憶機能

整備しやすい機体上からのメンテナンス NEW

尿素水タンク給水口

尿素給水口はアクセスしやすいステップ上に設置。

エンジンメンテナンス

一段下がったメンテナンススペースの設置により
無理なくエンジンにアクセスできます。

楽に点検整備できる地上からのメンテナンス

日常点検や定期メンテナンスの対象の多くを、地上から楽にアクセスできる
位置にレイアウトしています。

エンジンオイルフィルタ

油圧ポンプ

iNDr フィルタ / ラジエータリザーバ
タンク / エアクリーナ

コントロールバルブ / 燃料フィルタ

手順が少ないクイックメンテナンス

フロアマット下に設けた
ウォッシャ液タンク

工具の要らないエンジンオイル
クイックドレンコック

底面フランジと大型ドレンコック
付き燃料タンク

バッテリ遮断スイッチ

快適キャブ、さらに安全

広さや開放感に溢れ、作業もしやすいオペレータファーストの室内。
安全のための装備・機能も充実しています。

快適性

ワイドな直接視界

開放感とともに、前方・左右の直接視界を確保しています。

軽くスムーズな操作レバー

操作力を 25%低減し、長時間の作業でも疲労を軽減します。

安全性

安全視界と安全装備

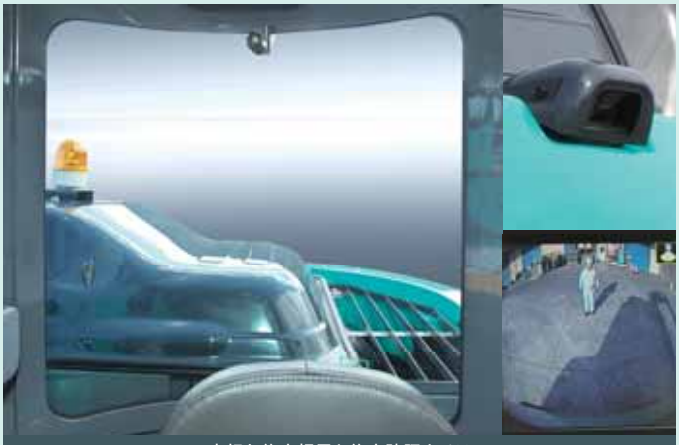

良好な後方視界と後方確認カメラ

ボンネットの高さを抑えた良好な後方視界に加えて、機械後方の安全確認が容易にできる後方確認カメラを標準装備。その映像はカラーマルチディスプレイに表示されます。

増設右カメラ＋増設モニタ OPTION NEW

増設右カメラ装着時は、後方確認カメラ映像とあわせて表示される別途モニタが装着されます。

美しく見やすい、切替作業もワンタッチで

カラーマルチディスプレイ

鮮やかな発色とグラフィカルな表示で認識しやすい液晶カラーマルチディスプレイをコンソールに搭載。燃費やメンテナンスなどの各種情報を表示します。

メンテナンス情報画面

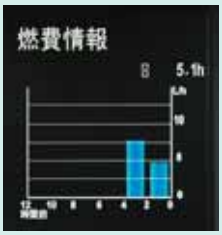

燃費情報画面

■全体図

アーム 2.2m、0.45m³バケット装着時。＊印はシュー突起を含みません。

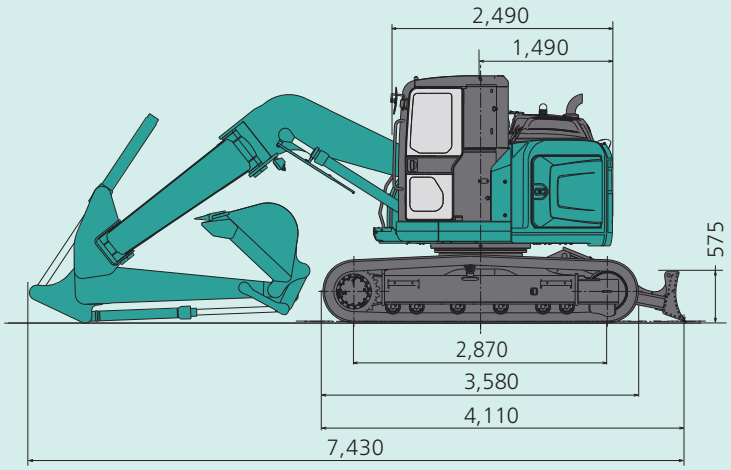

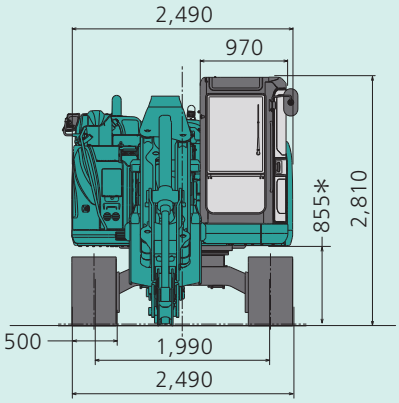

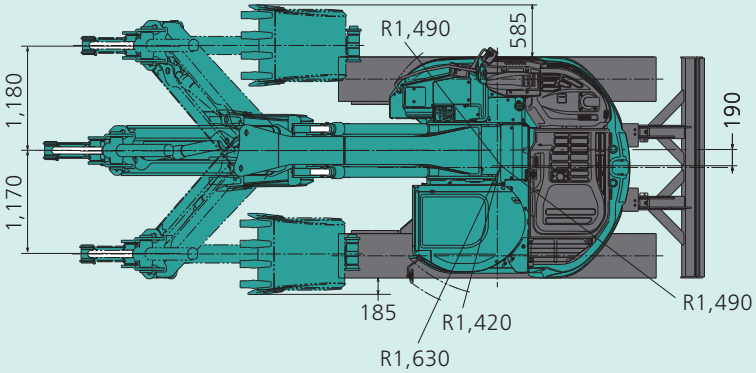

■作動範囲図

単位:mm

アームの種類	左最大オフセット	オフセット0	右最大オフセット
a - 最大掘削半径	7,150	7,570	7,140
a'- 床面最大掘削半径	6,980	7,410	6,970
b - 最大掘削深さ*	4,420	4,820	4,410
c - 最大掘削高さ*	8,140	8,510	8,120
d - 最大ダンプ高さ*	5,720	6,090	5,700
e - 最小ダンプ高さ*	2,170	2,540	2,160
f - 最大垂直掘深さ*	3,040	3,380	3,030
g - 最小旋回半径	1,680	1,410	1,960
h - 同上時高さ*	6,150	6,530	6,140
標準バケット容量(山積)	0.45m³		

＊印はシュー突起を含みません。バケット容量は新JIS表示です。

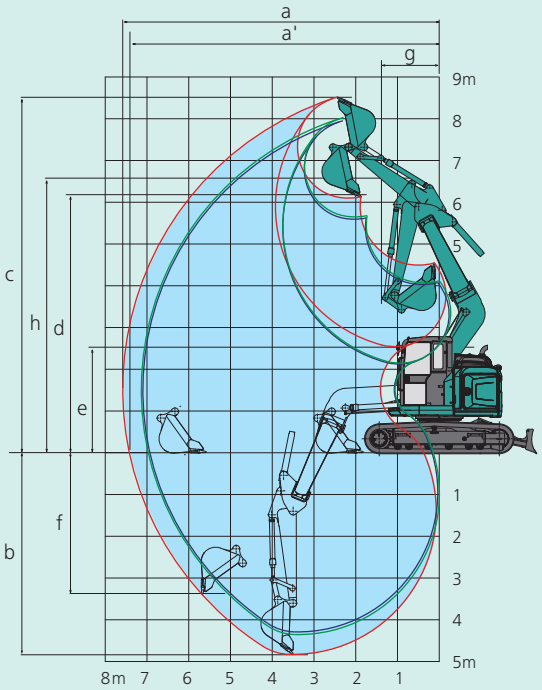

バケットを反転すれば、ショベル作業ができます。

オフセット0
左最大オフセット
右最大オフセット

■各種シュー

形状	シュー幅 (mm)	クローラ全幅 (mm)	接地圧 (kPa{kgf/cm²})
鉄クローラ(等高)	500(標準)	2,490	43{0.44}
	600	2,590	37{0.38}
	700	2,690	32{0.33}

(注)接地圧は基本アタッチメント装着時の値です。

■各種バケットの仕様と組み合わせ

項目		種類	ホウバケット				
タイプ			幅狭			標準	補強
用途			一般掘削				
バケット容量	山積(旧JIS)	m^3	0.24(0.22)	0.31(0.27)	0.38(0.33)	0.45(0.40)	0.45(0.40)
	平積	m^3	0.20	0.23	0.28	0.35	0.35
バケット口幅	サイドカッタ有	mm	590	700	800	910	910
	サイドカッタ無	mm	500	600	700	820	820
ツースの数			3	3	4	4	4
組み合わせ	アーム(2.2m)		○	○	○	◎	○

標準タイプ以外はオプション設定です。バケット容量は新JIS表示で( )内は旧JIS表示です。◎印は標準の組み合わせ、○印は一般作業を示します。

■主な仕様

機種名			SK130UR
本体型式			SK130UR-5
車名及び型式			コベルコYDR-YV08/YX08
クローラ仕様			鉄クローラ
■ 性能			
標準バケット容量		m^3	0.45
旋回速度		min^{-1} {rpm}	11.0{11.0}
走行速度		km/h	5.6／3.4
登坂能力		%(度)	70(35)
最大掘削力	バケット	kN{kgf}	88.7{9,050}
	アーム	kN{kgf}	61.8{6,300}
■ 質量(標準シュー装着時)			
運転質量		kg	13,800
■ エンジン			
型式			いすゞ4JJ1XDRA
種類			インタークーラターボ付直接噴射式ディーゼル
定格出力		kW/min^{-1} {PS/rpm}	73.9/2,000{100.0/2,000}(JIS D0006-1:2000)
燃料タンク容量		ℓ	190
尿素水タンク容量		ℓ	33.9
■ ブレード			
幅×高さ		mm	2,490×575
作動範囲(上／下)		mm	上490／下535
■ 側溝掘機構			
方式			パラレルブーム平行リンク式オフセット
オフセット量		mm	左1,170／右1,180
■ 走行装置			
シュー形式			鉄クローラ
シュー幅		mm	500
■ 油圧装置			
油圧ポンプ	形式		2連可変容量アキシャルピストン+1ギヤ
	設定圧	MPa{kgf/cm^2}	34.3 {350}
旋回モータ形式			アキシャルピストンモータ（1個）
走行モータ形式			可変容量アキシャルピストンモータ（2個）
油圧作動油		ℓ	全量168（タンク内油量79.3）
■ アタッチメント装着可能質量※			
基本ウエイト		kg	1,220
アドオン式追加ウエイト		kg	1,440

単位は国際単位系のSI単位表示で{ }内は従来表示です。また、バケット容量、掘削力は新JISで表示しています。
※ 標準仕様での値です。

■主要装備品

※写真はオプションの一例です。

走行アラーム

ボルトオン式ドーザエッジ

黄色回転警告灯

◎印は標準装備、△印はオプションを示します。

■ バケット（詳細は「各種バケットの仕様と組み合わせ」をご参照ください。）	
基本バケット	◎0.45m³
■ 配管	
ハイリーチクレーン	△
■ アーム	
アーム	◎2.2m
■ ブーム	
オフセットブーム（2ライト）	◎
■ ウエイト	
基本ウエイト	◎
アドオン式追加ウエイト（＋580kg）	△
■ シュー	
500mm等高シュー	◎
600mm等高シュー	△
700mm等高シュー	△
500mmボルト付ゴムパッドシュー	△
■ ドーザ	
ドーザブレード（2,490mm）	◎
ドーザブレード（2,590mm）	△
ドーザブレード（2,690mm）	△
ボルトオン式ドーザエッジ（2,490mm）	△
■ キャブ	
基本キャブ	◎
■ シート	
基本シート	◎
■ その他	
マルチコントロール	△
パーソナロックキー	◎
寒冷地仕様	△
増設右カメラ＋増設モニタ	△
黄色回転警告灯※1	△
走行アラーム	△
IDキー	△
増設トラックガイド	△
工具	△
グリスガン	△

標準装備品
●エアコン●デフロスタ●スライドシート●カップホルダ●ライフハンマ●AM/FMラジオ（2スピーカ）●耳付2分割フロアマット●ルームライト●前方作業灯（アタッチメント:2、上部本体右:1）
●ダブルエレメントエアクリーナ●間欠ワイパ●稼働機管理システム「MERiT」

※1.ハイリーチクレーン仕様では標準です。

※ 装備品写真には他機種のものが含まれています。

ハイリーチクレーン仕様

本体型式			SK130UR-5
バケット容量(山積)		m^3	0.45
最大吊り上げ能力	定置吊り	txm	2.9×3.0
	走行吊り	txm	1.4×3.0
旋回速度 クレーンモード時		min^{-1} {rpm}	6.0 {6.0}
走行速度 クレーンモード時		km/h	2.7

単位は国際単位系のSI表示で{ }内は従来表示です。

■定格総荷重

(単位:t)

作業半径	定置吊り	走行吊り
2.0m	2.9	1.4
2.5m		
3.0m		
3.5m	2.4	1.2
4.0m	1.9	0.9
4.5m	1.6	0.8
5.0m	1.3	—
5.5m	1.1	
6.0m	0.9	
6.4m	0.9	
走行時最大リーチ	—	4.5m

吊り荷走行作業は1速を使用してください。クレーン作業に際しては取扱説明書に記載された注意事項を遵守してください。

■作動範囲図

(単位：mm)

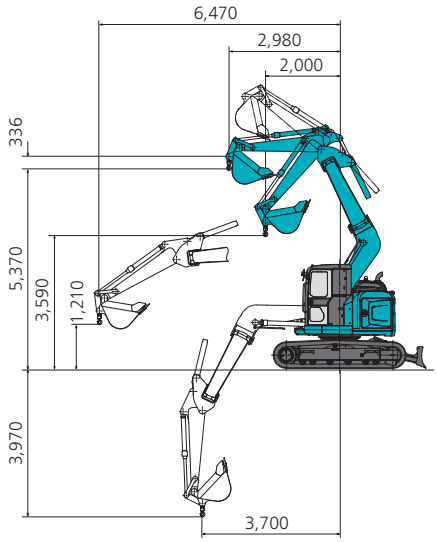

コベルコ建機日本エリアサイト　Youtubeコベルコ建機チャンネル

機体質量3トン以上の建設機械の運転には「車両系建設機械運転技能講習」の修了証が必要です。

資格取得は最寄りのコベルコ教習所で。

建設機械、運搬機械、環境機械などの運転資格、各種の作業資格の取得をサポート。特別教育や安全衛生教育も幅広く行っています。また助成金制度や教育訓練給付制度、修了証の再交付・書替え・統合などについてもご相談承ります。

コベルコ教習所のウェブサイト

コベルコ教習所

北海道教習センター	〒003-0026	北海道札幌市白石区本通21丁目南1-67	☎011-862-3501
市川教習センター	〒272-0002	千葉県市川市二俣新町17	☎047-327-2785
宇都宮教習センター	〒321-0166	栃木県宇都宮市今宮4丁目18-9	☎028-684-2111
新潟教習センター	〒950-3134	新潟県新潟市北区新崎256番地1	☎025-259-3121
岐阜教習センター	〒503-0932	岐阜県大垣市本今町1720番地の5	☎0584-87-2551
尼崎教習センター	〒660-0086	兵庫県尼崎市丸島町46番地の1	☎06-6413-3010
明石教習センター	〒674-0063	兵庫県明石市大久保町八木740	☎078-935-3831
広島教習センター	〒731-3167	広島県広島市安佐南区大塚西1-5-36	☎082-848-0088
松山教習センター	〒791-2111	愛媛県伊予郡砥部町八倉44-1	☎089-905-1800
北九州教習センター	〒803-0801	福岡県北九州市小倉北区西港町88-11	☎093-571-1489
熊本教習センター	〒869-1235	熊本県菊池郡大津町室北出口1390番1	☎096-340-3705

●運転席から離れる場合はアタッチメントを接地させるなどの適切な措置を施してください(掲載写真はカタログ用にポーズをつけて撮影したものです)。
●製品写真にはオプション装備品が含まれています。
●本カタログで使用される標章「KOBELCO」は、株式会社神戸製鋼所の登録商標です。また、当社商品名、サービス名およびロゴマークは、コベルコ建機株式会社の商標または登録商標です。
その他の会社名やロゴマーク、商品名、サービス名は、各社の商標、登録商標もしくは商号です。
●機体質量3トン以上の建設機械の運転には「車両系建設機械(整地・運搬・積込み用および掘削用)運転技能講習」の修了証が必要です。
詳しくは最寄りの営業所かコベルコ教習所へお問い合わせください。

コベルコ建機株式会社

www.kobelco-kenki.co.jp

東京本社/〒141-8626 東京都品川区北品川5-5-15 ☎03-5789-2111

コベルコ建機日本(株)本社/〒272-0002 千葉県市川市二俣新町17 ☎047-328-7111
北海道支社 ☎011-788-2382　東北支社 ☎0223-24-1141　関東支社 ☎047-328-2322
上信越支社 ☎025-259-3711　中部支社 ☎052-603-1201　関西支社 ☎06-6414-2108
中四国支社 ☎082-810-3660　九州支社 ☎092-410-3030

■お問い合わせは……

PRINTED WITH SOYINK

この仕様は予告なく変更する場合があります。SK130UR-5-202-210402NF
本機のご使用にあたっては取扱い説明書を必ずお読み下さい。